CENTER TABLE

いろいろしまえて
いろいろ出来るをお部屋の真ん中に。

ブランド LIVING HOUSE.

展開

ホワイト/ウェンジ

オークナチュラル

リアルナットナチュラル

素材

・ホワイト/ウェンジ　：本体　タモ天然突板
　　：天板　MDF材・UV塗装
・オークナチュラル　：ホワイトオーク天然突板
・リアルナットナチュラル　：ウォールナット天然突板

サイズ/価格展開

・W890×D720（960）×H360（438）
内寸：W594×D311×107
引出し内寸：W592×D275×H75

¥70,277（税込）

SIZE

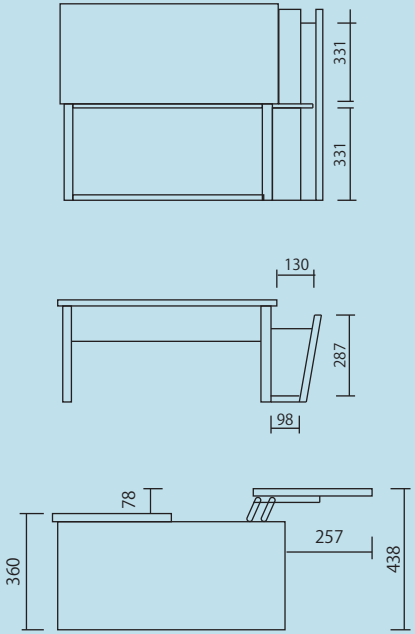

UP時：耐荷重10kg
DOWN時：耐荷重50kg
※耐荷重とは全体に均等に荷重がかかった時に耐えられる数値です。